更新日時:　2020/2/23 21:39

				白				青		セクレタリー	レフリー	
2月21日（金）	9:30	開　門										
	10:00	審判ミーティング										
	10:00	代表者会議										
	10:30	5分×4P	Game No.	1	龍谷大学A	9	－	12	大阪大学	予選ラウンド	No. 5	
	11:10	5分×4P	Game No.	2	神戸大学	7	－	29	龍谷大学B	〃	No. 6	
	11:50	5分×4P	Game No.	3	関西学院大学	10	－	23	びわこ成蹊スポーツ大学	〃	No. 1	
	12:30	5分×4P	Game No.	4	京都大学	4	－	11	大阪産業大学	〃	No. 2	
	13:10	5分×4P	Game No.	5	龍谷大学A	56	－	1	大阪国際大学	〃	No. 3	
	13:50	5分×4P	Game No.	6	名古屋大学	8	－	22	立命館大学	〃	No. 4	
	14:30	5分×4P	Game No.	7	龍谷大学B	12	－	16	びわこ成蹊スポーツ大学	〃	No. 10	
	15:10	5分×4P	Game No.	8	神戸大学	20	－	9	関西学院大学	〃	No. 11	
	15:50	5分×4P	Game No.	9	大阪大学	22	－	1	大阪国際大学	〃	No. 7	
	16:30	5分×4P	Game No.	10	立命館大学	16	－	17	大阪産業大学	〃	No. 8	
	17:10	5分×4P	Game No.	11	名古屋大学	8	－	7	京都大学	〃	No. 9	
2月22日（土）	9:30	開　門										
	10:00	審判ミーティング										
	10:30	5分×4P	Game No.	12	龍谷大学A	11	－	9	名古屋大学	決勝トーナメント	No. 15	
	11:10	5分×4P	Game No.	13	関西学院大学	7	－	15	立命館大学	〃	A1位・C1位	
	11:50	5分×4P	Game No.	14	龍谷大学B	20	－	5	京都大学	〃	No. 12	
	12:30	5分×4P	Game No.	15	大阪国際大学	1	－	23	神戸大学	〃	No. 13	
	13:10	5分×4P	Game No.	16	びわこ成蹊スポーツ大学	17	－	9	龍谷大学A	〃	No. 14	
	13:50	5分×4P	Game No.	17	大阪大学	7	－	18	龍谷大学B	〃	No. 20	
	14:30	5分×4P	Game No.	18	神戸大学	5	－	9	大阪産業大学	〃	No. 16	
	15:10	5分×4P	Game No.	19	名古屋大学	1	－	17	関西学院大学	〃	No. 17	
	15:50	5分×4P	Game No.	20	京都大学	19	－	1	大阪国際大学	〃	No. 18	
	16:30	5分×4P	Game No.	21	びわこ成蹊スポーツ大学	11	－	7	立命館大学	〃	No. 19	
	17:10	5分×4P	Game No.	22	龍谷大学B	17	－	4	大阪産業大学	〃	No. 20	
2月23日（日）	9:00	開　門										
	9:30	審判ミーティング										
	10:00	8分×4P	Game No.	23	大阪大学	8	－	9	神戸大学	決勝トーナメント	No. 26	
	11:10	8分×4P	Game No.	24	名古屋大学	33	－	1	大阪国際大学	10位決定戦	No. 28	
	12:20	8分×4P	Game No.	25	関西学院大学	21	－	12	京都大学	8位決定戦	No. 23	
	13:30	8分×4P	Game No.	26	立命館大学	19	－	18	大阪産業大学	3位決定戦	No. 24	
	14:40	8分×4P	Game No.	27	龍谷大学A	21	－	9	神戸大学	5位決定戦	No. 25	
	15:50	8分×4P	Game No.	28	びわこ成蹊スポーツ大学	14	－	17	龍谷大学B	優勝決定戦	No. 27	

2月21日

更新日時:　2020/2/23 21:39

Aブロック

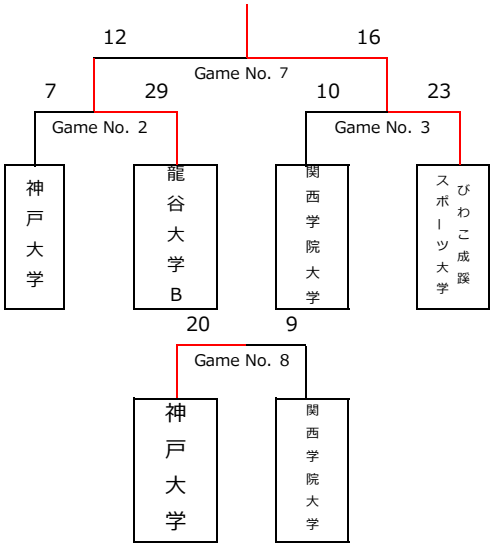

Bブロック

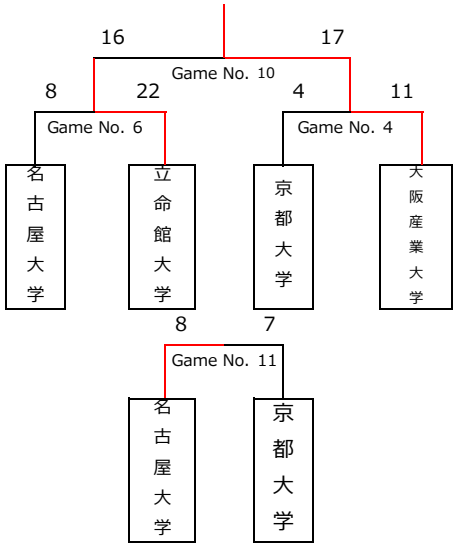

Cブロック

	龍谷大学A	大阪大学	大阪国際大学	勝	引分	負	勝点	順位
龍谷大学A		Game No. 1 9 ― 12	Game No. 5 56 ― 1	1	0	1	3	2
大阪大学	Game No. 1 12 ― 9		Game No. 9 22 ― 1	2	0	0	6	1
大阪国際大学	Game No. 5 1 ― 56	Game No. 9 1 ― 22		0	0	2	0	3

予選ブロック最終順位					
A1	びわこ成蹊スポーツ大学	B1	大阪産業大学	C1	大阪大学
A2	龍谷大学B	B2	立命館大学	C2	龍谷大学A
A3	神戸大学	B3	名古屋大学	C3	大阪国際大学
A4	関西学院大学	B4	京都大学		

更新日時：　2020/2/23 21:39

2月22日・23日

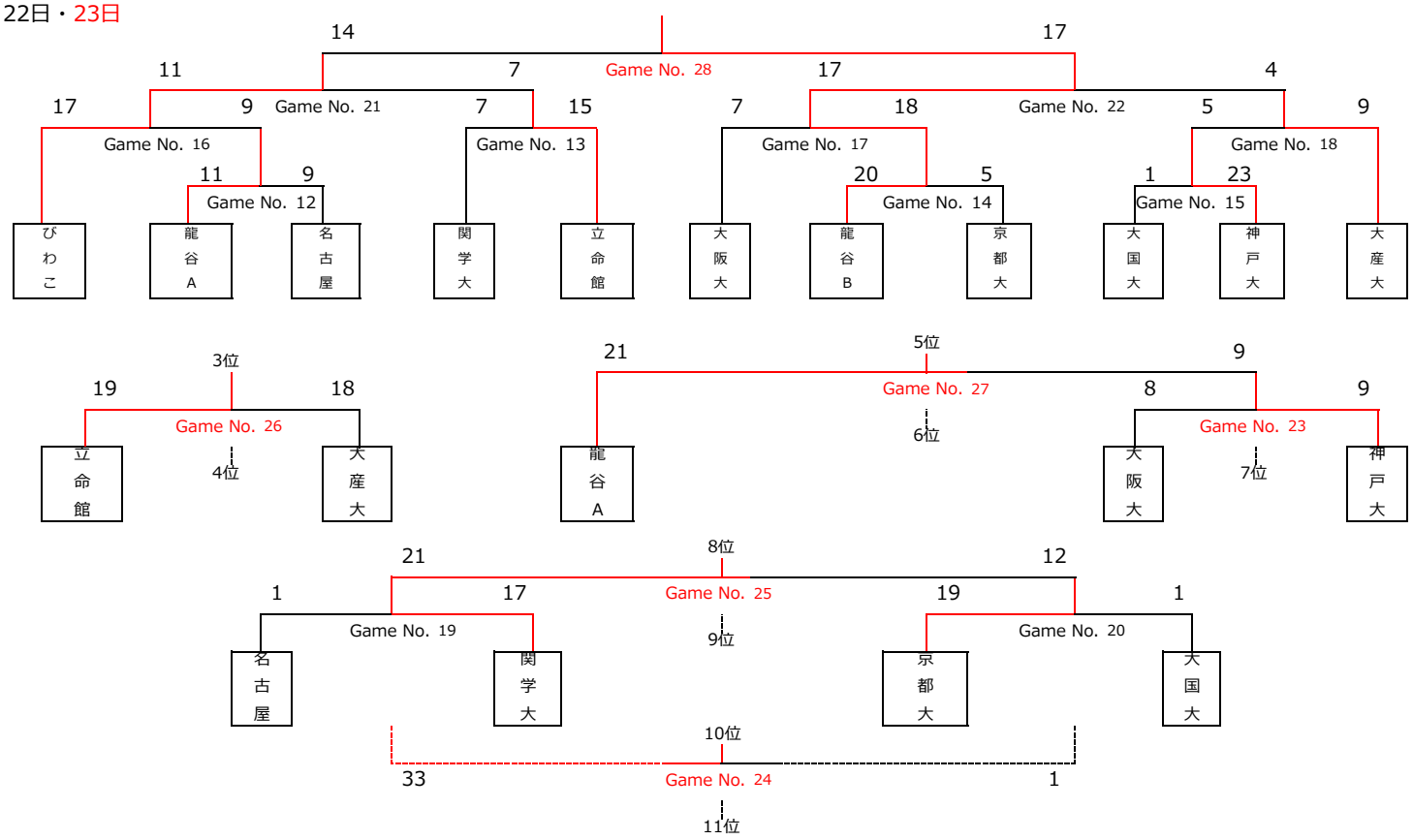

最終順位	
1位	龍谷大学B
2位	びわこ成蹊スポーツ大学
3位	立命館大学
4位	大阪産業大学
5位	龍谷大学A
6位	神戸大学
7位	大阪大学
8位	関西学院大学
9位	京都大学
10位	名古屋大学
11位	大阪国際大学